REV	QTY	DESCRIPTION	DATE	PREPARED	REV. NO.

고 객 승 인 란

SPECIFICATIONS (AUTO S/W)			
품번	D-A54L		
부하전압	24V DC	100V AC	200V AC
부하전류	5~50mA	5~25mA	5~12.5mA
내부전압강하	2.4 V 이하		
리드선길이	3m		

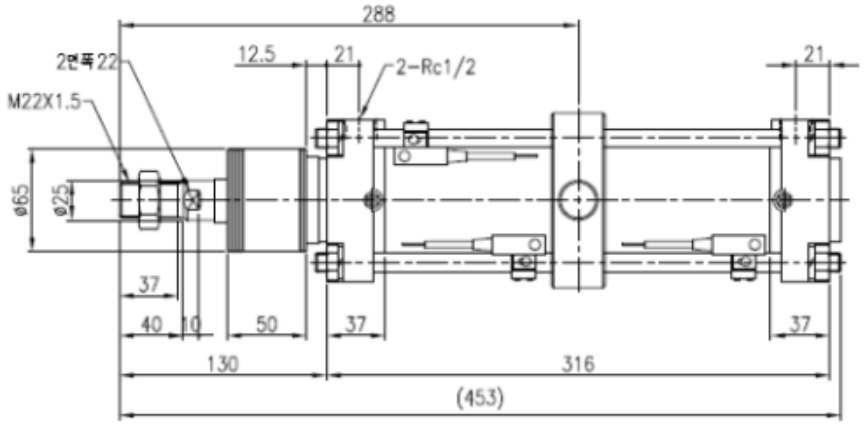

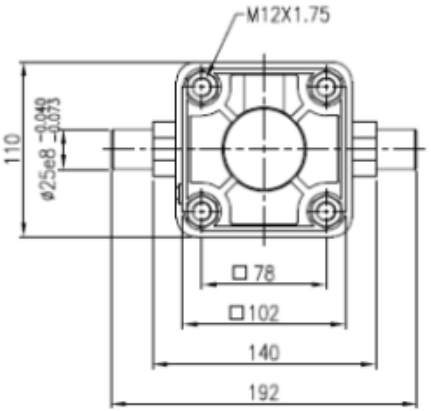

SPECIFICATIONS (CYLINDER)	
BORE SIZE	80 mm
STROKE	200 mm
STROKE TOLERANCE	0 ~ +1.0 mm
FLUID	AIR
PROOF PRESSURE	1.5 MPa
MAX. OPERATING PRESSURE	1.0 MPa
MIN. OPERATING PRESSURE	0.05 MPa
AMBIENT AND FLUID TEMP.	-10 ~ +60°C (단,동결없을것)
OPERATING PISTON SPEED	50 ~ 500 mm/s
CUSHION	AIR-CUSHION
LUBRICATION	NON-LUBE

NOTE

1. 지시하지 않은 치수 및 사양은 당사 카다로그(CA2-Z)에 준 함.

UNLESS OTHERWISE GEOMETRIC TOLERANCE BASED ON B0419			
UNLESS OTHERWISE SPECIFIED JIS B0405			
DIMENSIONS ARE IN MILIMETERS	F ±	M ±	C ±
LESS THAN 3	0.05	0.1	-
ABOVE 3 / LESS THAN 6	0.05	0.1	0.2
ABOVE 6 / LESS THAN 30	0.1	0.2	0.5
ABOVE 30 / LESS THAN 120	0.15	0.3	0.8
ABOVE 120 / LESS THAN 315	0.2	0.5	1.2
ABOVE 315 / LESS THAN 1000	0.3	0.8	2.0
ABOVE 1000 / LESS THAN 2000	0.5	1.2	3.0

APPROVED BY	성기수 241024	SCALE N/S	FINISH / MATERIAL
CHECKED BY	오준수 241024	DRAWING NAME AIR CYLINDER	
DESIGNED BY	허지연 241024	DRAWING NO. CDA2T80-KRT09KO-200Z-A54L3	REVISION △

PACKING A

MODEL QTY

SMC Korea

SIZE A4

[경고] 본 자료는 SMC의 기업 비밀 자료로써, 이를 허가 없이 사용, 유출한 자는 민.형사상의 책임을 요구할수 있음을 고지합니다.

[경고] 본 자료는 SMC의 기업 비밀 자료로써, 이를 허가 없이 사용, 유출한 자는 민.형사상의 책임을 요구할수 있음을 고지합니다.